Ficha Comercial de Producto

Tecnología aqua saver green

Ahorra hasta un **76%** de agua por lavada[1] y hasta un **55%** de energía[2]

Especificaciones

Producto: Lavadora automática
Nomenclatura: LMC75201WDAB0
EAN / UPC: 757638389495
Capacidad: 25 kg
Color: Diamond Gray

La más fácil de usar por su diseño[3]

Funciona en **3 simples pasos**

Coloca las opciones en **automático**.

Selecciona el **ciclo de lavado**.

Presiona **Inicio/Pausa**.

Características

- Sistema de lavado: Diamond Aqua Care
- Tapa amortiguada de vidrio con seguro
- Panel de perilla + Display
- 4 niveles de centrifugado + automático
- 4 tamaños de carga + automático
- 6 niveles de temperatura
- Selección etapas de lavado (remojo de 30 min, lavar, enjuagar, centrifugar)
- 14 ciclos automáticos (bebé, profundo toallas, sábanas, sanitizado, voluminosa, jeans, autolimpieza, blanca, color, express-20 min, delicada, deportiva, lavado ligero)
- Funciones adicionales (Aqua Saver, retardar inicio, enjuague hipoalergénico, presecado, bloqueo de panel)
- Conectividad WiFi
- Nivel de suciedad (máximo a mínimo)
- Monitor con luz LED
- Alarma de fin de ciclo
- Despachador de blanqueador, detergente y suavizante
- Sistema de recirculado Turnover
- Black Out Recovery
- 800 RPM
- 127V / 60Hz

Principales **beneficios**

- Nuevo producto con acabados innovadores.
- Ciclo sanitizado que cuida tu salud al eliminar hasta el 99.9% de bacterias.[4]
- Sistema Turnover, mayor flujo y potencia de agua, que activa el poder del detergente para la efectiva remoción de manchas.
- Conectividad WiFi, controla y monitorea tu lavadora desde tu celular.
- Capacidad de hasta 25 kg para lavar más ropa en menos cargas.
- Infusor Diamond Aqua Care de acero inoxidable que brinda máxima protección a tus prendas.

10 años GARANTÍA* mabe

Grado ecológico

[1] Prueba de productos utilizados en el Ciclo de ahorro SpinWash. Comparado VS la plataforma anterior de nuestros productos en Ciclo Voluminosas.
[2] Comparado VS productos que tienen el mayor consumo de energía de acuerdo a la información declarada en etiqueta amarilla entre algunos equipos con características similares. Los ahorros pueden variar por modelo, capacidad comparable a partir de 13 kg en energía y 19 kg en agua, y de acuerdo a las condiciones de uso del equipo.
[3] Basado en estudios de mercado con consumidores contra competencia.
[4] Resultados basados en pruebas de laboratorio bajo el Protocolo NSF P172 con textiles de 50-100% algodón y puede variar por modelo y condiciones de uso.

mabe

Ficha Comercial de Producto

Tecnología aqua saver green

Ahorra hasta un **76%** de agua por lavada[1] y hasta un **55%** de energía[2]

Especificaciones

Nomenclatura: LMC75201WDAB0

EAN / UPC: 757638389495

Importante

- Asegúrate de retirar todos los aditamentos del empaque tanto de la parte superior como de la inferior de la lavadora.
- Ajusta las cuatro patas niveladoras lo necesario para que la lavadora quede firmemente apoyada; usa nivel para comprobar la correcta nivelación.
- En caso de sólo contar con una toma de agua fría, utiliza un adaptador tipo Y conectando así ambas tomas de la lavadora.

Diagrama y medidas de instalación

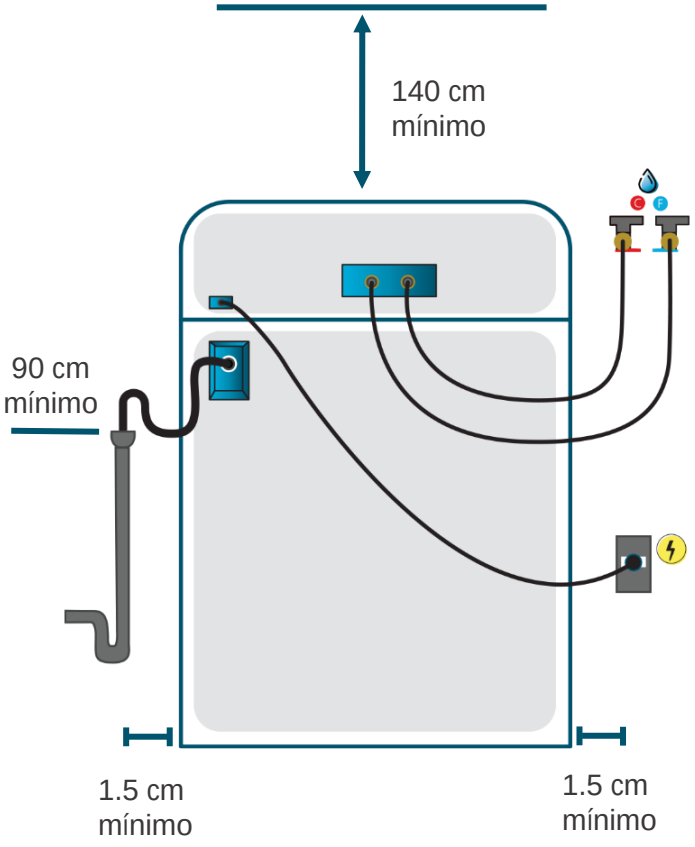

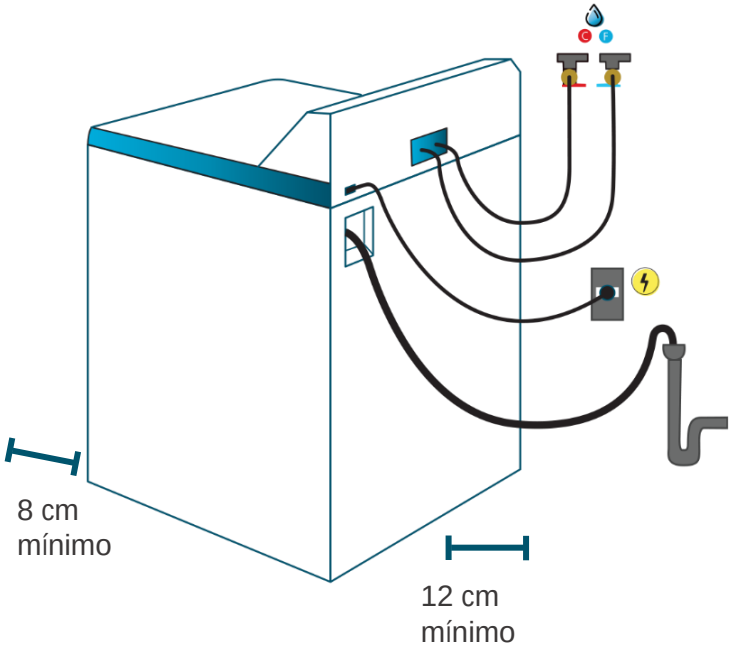

Medidas y pesos

sin empaque	Alto: 111.6 cm	Ancho: 68.0 cm	Profundo: 67.8 cm	Peso: 53.3 kg
con empaque	Alto: 118.1 cm	Ancho: 73.3 cm	Profundo: 72.3 cm	Peso: 62 kg

[1] Prueba de productos utilizados en el Ciclo de ahorro SpinWash. Comparado VS la plataforma anterior de nuestros productos en Ciclo Voluminosas.
[2] Comparado VS productos que tienen el mayor consumo de energía de acuerdo a la información declarada en etiqueta amarilla entre algunos equipos con características similares. Los ahorros pueden variar por modelo, capacidad comparable a partir de 13 kg en energía y 19 kg en agua, y de acuerdo a las condiciones de uso del equipo.

mabe